VOZVEDENIE

DESIGNE

ДИЗАЙН-ПРОЕКТ
Стадия: концепция

Разработали:
Руководитель проекта Тверитин Олег
Дизайнер проекта Тверитина Ирина

Дата: июль 2026

Контакты:
8(931)-212-2822
8(993)-479-2822

СОСТАВ ПРОЕКТА

- План с экспликацией
- План в объеме
- Описание концепции
- Визуализации
- Посадки

Материалы покрытий

Материалы освещения

Визуализации с освещением

План с экспликацией



Экспликация:

1. Дом
2. Навес для автомобилей
3. Хозблок
4. Огород
5. Баня с купелью
6. Баскетбольная площадка;
7. Плодовый сад
8. Японский сад

Расположение: Ленинградская обл., Гостилицкое пос., СНТ "Фаворит"

Категория территории: частное владение.

Площадь: 1008 м²

Описание: Участок с домом, под благоустройство 873 м², используется круглогодично.
С севера граничит с лесом, с юга с дорогой, и с запада и востока - соседи.

Необходимо: разместить навес с минигаражом, огород с теплицей, баню с хозблоком и купелью, баскетбольную площадку;
спрятать септики;
создать японский сад с настилом для занятий йогой;
придерживаться пейзажного стиля, сочетающегося с лесом;
использовать спокойные неяркие оттенки в растениях.











Описание концепции





Двухместная купель на террасе единого комплекса бани и хозблока. Ее расположение у самого лесного массива создает приватную атмосферу, идеальную для ментальной перезагрузки и релакса.



Скрытый от посторонних глаз декоративными элементами и зеленью, японский садик воссоздает традиционную восточную философию. При этом все канонические приемы и растения были тщательно подобраны с учетом особенностей нашего климата.



Чтобы скрыть люки септика, расположенные прямо напротив окон, использованы декоративные искусственные валуны. Они дополнены натуральными камнями и растениями для полной интеграции технической зоны в окружающий ландшафт.



В целях экономии площади участка хозблок и баня с террасой объединены в единый многофункциональный комплекс. Материалы и цветовые решения постройки дублируют отделку основного дома, сохраняя общую архитектурную концепцию. Хозяйственный блок спроектирован в непосредственной близости от плодового сада и огорода для максимального удобства в обслуживании.



Мини-огород состоит из трех высоких грядок разных размеров, удобных в обслуживании, и теплицы размером 2х4 метра. Цвет доски грядок дублирует темные тона цоколя дома. При этом отсыпка из белой каменной крошки перекликается с мощением в японском саду и цветом фасада зданий.



Навес для двух автомобилей с минигаражом выполнен из тех же цветов и материалов, что и дом. Крыша либо со снегозадержателями, либо с одним скатом в сторону забора.



Участок: 10 соток, Гостилицы

Этот пейзажный сад – естественное продолжение окружающего лесного ландшафта. Архитектурные строения и мощение решены в контрастной черно-белой гамме, а плавные пошаговые дорожки из природного камня изящно связывают все локации с главным домом.На компактном участке удалось совершить невозможное: объединить динамичную баскетбольную площадку, уединенную баню с купелью, зону огорода, хозблок и безмятежный японский сад. Благодаря грамотному зонированию и интеграции в лесную растительность, все пространства изолированы друг от друга и скрыты от посторонних глаз. Главный визуальный акцент – уединенный японский уголок, созданный для созерцания и полной перезагрузки. Его эстетика ненавязчиво прослеживается во всем ландшафте через характерные растения и малые архитектурные формы.

Визуализации





















































Детали в саду







Zavod-pantas.ru


















www.sadymira.ru





Посадки













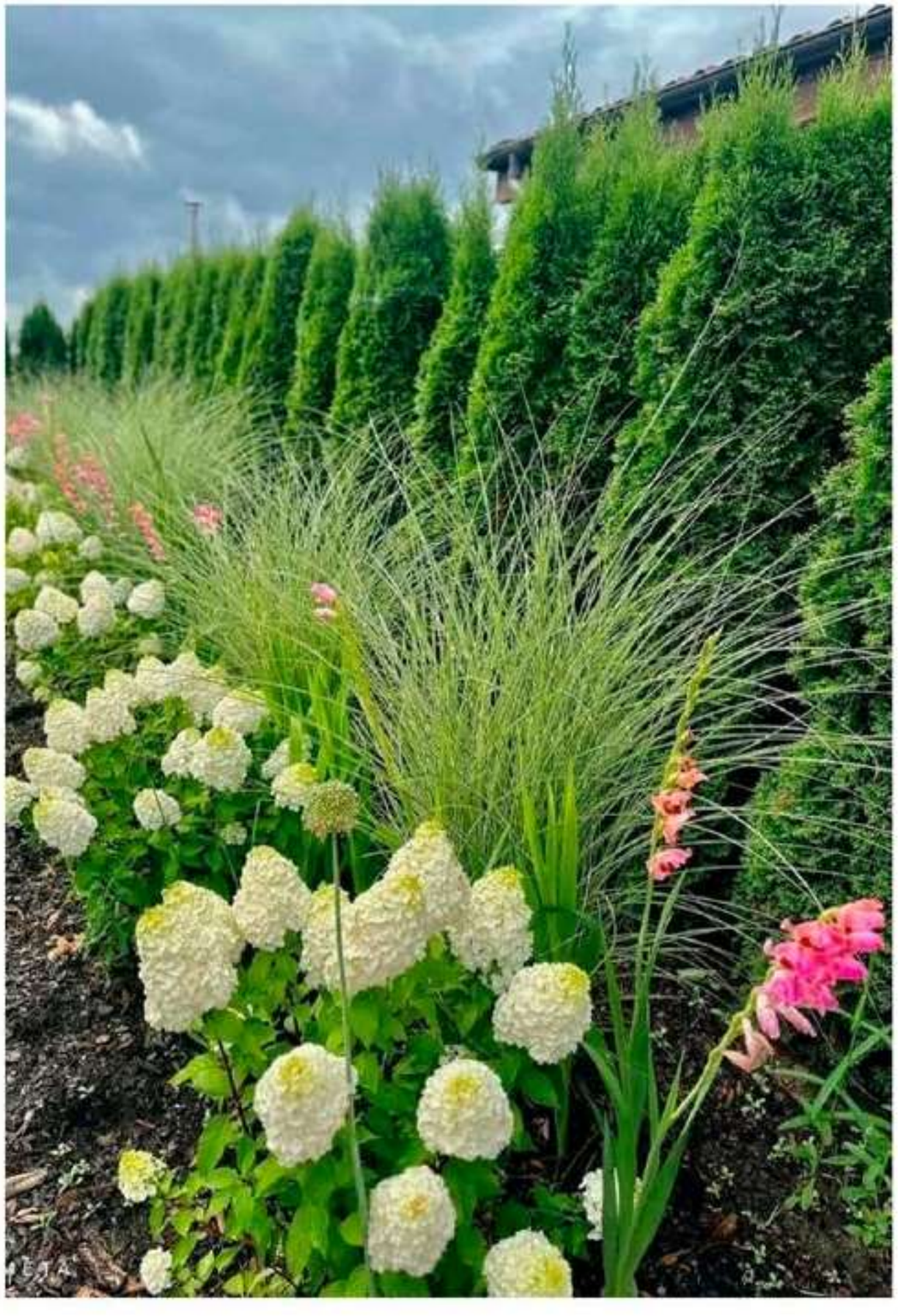

Посадки









Материалы покрытий

Бетонная брусчатка
СТАРЫЙ ГОРОД А.1.Фсм.4 Колормикс гранит Туман
Новинка

Комплект из 3х видов камней:
260*160 мм, 160*160 мм, 160*100 мм. Толщина 40 мм.



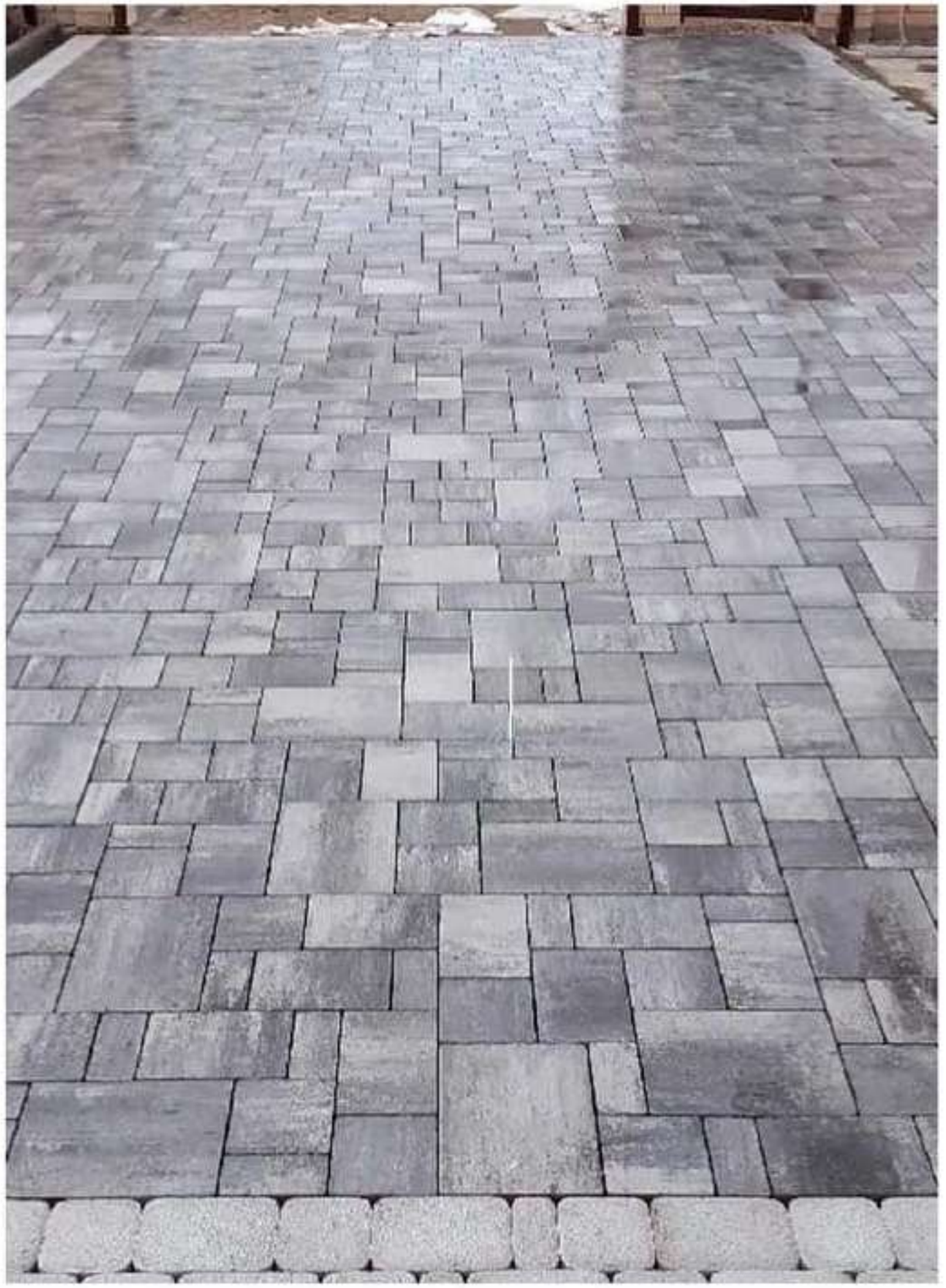



Песчаник серо-зеленый рваный край галтованный 40мм

Размеры плит различные, но не менее 60 см в ширину.





Гравийный отсев светло-серый

Фракция 5-10мм





Кора сосны

Фракции мелкая и средняя.

Толщина слоя 30-60мм

Импрегнированная террасная доска из сосны

Настил для занятий йогой в зоне японского сада площадью 13м2.



Материалы освещения



1м

LED





Наземный фонарь Reluce 09958-0.7-001JH 1,0M LED7W BK RLOS

Материал металл, цвет черный.

Параметры: цоколь LED, мощность 7 Вт.

Степень защиты IP65, напряжение 220 В В.

Габариты: высота 1000 мм, ширина 155 мм, диаметр 155 мм.

Крупногабаритная модель.

EKTOR 2500/GIORGIO

4P2.362.G10

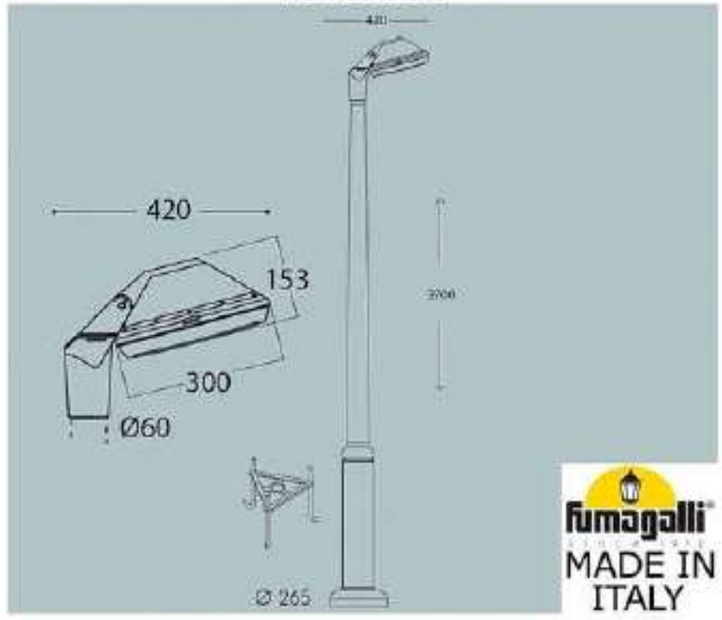

fumagalli since 1974 MADE IN ITALY



fumagalli since 1974 MADE IN ITALY



Столб фонарный уличный Fumagalli Giorgio 4P2.362.G10.AYF1R

Внешний вид: Цвет основания черный; Цвет плафона опал (молочный) Материал основания сверхпрочный полимер RESIN.

Размеры изделия: Высота 2700мм; Диаметр 420мм; Ширина 420мм.

Электрика: Количество ламп 2шт; Цоколь E27; Мощность лампы 100Вт; Напряжение 220В; Возможность замены ламп.

Дополнительная информация: Коллекция Giorgio; Степень защиты IP65; Вес 24кг; Техническая особенность регулируемая по наклону.







Грунтовый светильник Arte Lamp Elsie A1127IN-1BK

Стиль: современный.
Материал пластик, цвет черный, плафон круглый формы.
Модель имеет 1 шт лампу, цоколь LED.
Мощность 7 Вт.
Световой поток 800 лм.
Площадь освещения до 2 м^2.
Цветовая температура нейтральный (4000k) К.
Угол рассеивания 38 °.
Степень защиты IP65.
Напряжение 220 В.
Габариты: высота 200 мм, ширина 60 мм.

Визуализации с освещением













